MT25

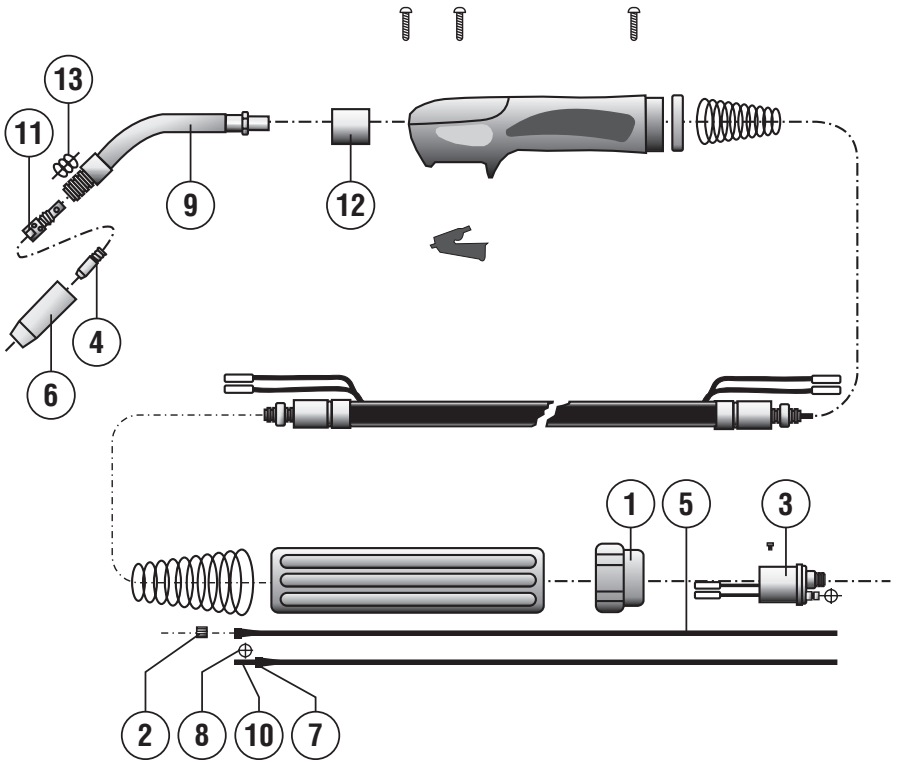

742183 3m
742184 4m
742185 5m

REF.	ELENCO PEZZI RICAMBIO TORCIA LISTE PIECES DETACHEES TORCHE SPARE PARTS LIST TORCH ERSATZTEILLISTE SCLAUCHPAKET PIEZAS DE REPUESTO ANTORCHA	CODICE CODE KODE
1	Ghiera fissaggio Embout fixage Ring nut Nutmutter Virola por fiyacion	722007
2	Dado fissaggio guaina Ecrou fixage gaine Liner nut Befestigungsmutter Dado por fiyacion vaina	722013
3	Corpo torcia Corp de torche Torch assy Brennerskörper Enganche antorcha	722441
4	Tubetto di contatto d. 1,2 Mm fe Tube contact d. 1,2 Mm fe Contact tip d. 1,2 Mm fe Kontaktdüse d. 1,2 Mm fe Tubito de contacto d. 1,2 Mm fe	722682
4	Tubetto di contatto d. 1 Mm fe m6 l=28mm Tube contact d. 1 Mm fe m6 l=28mm Contact tip d. 1 Mm fe m6 l=28mm Kontaktdüse d. 1 Mm fe m6 l=28mm Tubito de contacto d. 1 Mm fe m6 l=28mm	722681
4	Tubetto di contatto d. 0,8 Mm m6 Tube contact d. 0,8 Mm m6 Contact tip d. 0,8 Mm m6 Kontaktdüse d. 0,8 Mm m6 Tubito de contacto d. 0,8 Mm m6	722680
4	Tubetto di contatto d. 1,2 Mm al/flux m6 Tube contact d. 1,2 Mm al/flux m6 Contact tip d. 1,2 Mm al/flux m6 Kontaktdüse d. 1,2 Mm al/flux m6 Tubito de contacto d. 1,2 Mm al/flux m6	722553
4	Tubetto di contatto d. 1 Mm al/flux m6 Tube contact d. 1 Mm al/flux m6 Contact tip d. 1 Mm al/flux m6 Kontaktdüse d. 1 Mm al/flux m6 Tubito de contacto d. 1 Mm al/flux m6	722552
4	Tubetto di contatto d. 0,6 Mm fe Tube contact d. 0,6 Mm fe Contact tip d. 0,6 Mm fe Kontaktdüse d. 0,6 Mm fe Tubito de contacto d. 0,6 Mm fe	722415
5	Guaina guidafilo ø0.6-0.8 3m blu Gaine pour fil ø0.6-0.8 3m bleu Wire guide hose ø0.6-0.8 3m blue Drahtführungsseele ø0.6-0.8 3m blue Vaina guia hilo ø0.6-0.8 3m blue	722437
5	Guaina guidafilo ø1.0-1.2 3m rossa Gaine pour fil ø1.0-1.2 3m rouge Wire guide hose ø1.0-1.2 3m red Drahtführungsseele ø1.0-1.2 3m rot Vaina guia hilo ø1.0-1.2 3m roja	722689
5	Guaina guidafilo ø1.0-1.2 4m al Gaine pour fil ø 1.0-1.2 4m al Wire guide hose ø 1.0-1.2 4m al Drahtführungsseele ø 1.0-1.2 4m al Vaina guia hilo ø 1.0-1.2 4m al	742984

REF.	ELENCO PEZZI RICAMBIO TORCIA LISTE PIECES DETACHEES TORCHE SPARE PARTS LIST TORCH ERSATZTEILLISTE SCLAUCHPAKET PIEZAS DE REPUESTO ANTORCHA	CODICE CODE KODE
6	Ugello cilindrico mt25 Buse cylindrique mt25 Cylindrical nozzle mt25 Zylindrische düse mt25 Inyector cilindrico mt25	722684
6	Ugello conico mt25 Buse conique mt25 Conical nozzle mt25 Konische düse mt25 Inyector conico mt25	722685
6	Ugello testa fine mt25 Buse a tete fine mt25 Thin headed nozzle mt25 Verengte düse mt25 Inyector cabeza fina mt25	722686
6	Ugello per puntatura d. 18 Mm Buse pointage d. 18 Mm Spot welding nozzle d. 18 Mm Punktschweissgasdüse d. 18 Mm Inyector por puntos d. 18 Mm	722687
7	Nipples ferma guaina Nipples serre gaine Wire guide locking nipples Drahtseeleklemmnipples Nipples de bloqueo vaina	722598
8	Anello or Bague or Or ring Or ring Anillo or	722601
8	Anello or Anneau or Or ring Or ring Anillo or	722606
9	Lancia mt25 Lance mt25 Swan neck mt25 Brennerhals mt25 Encorvado mt25	722696
10	Tubetto ferma guaina Tuyau serre gaine Wire guide locking tube Drahtseeleklemmrohr Tubito de bloqueo vaina	722600
11	Diffusore gas mt25 Diffuseur gaz mt25 Gas diffuser mt25 Gasdiffusor mt25 Diffusor gas mt25	722688
12	Isolante corpo torcia Isolant corps de torche Torch connection insulation Brenneranschlussblock isolierteil Aislador cuerpo de antorcha	722693
13	Molla per ugello mt25 Ressort pour buse mt25 Nozzle spring mt25 Düsenfeder mt25 Muelle por inyector mt25	722690

REF.	ELENCO PEZZI RICAMBIO TORCIA LISTE PIECES DETACHEES TORCHE SPARE PARTS LIST TORCH ERSATZTEILLISTE SCLAUCHPAKET PIEZAS DE REPUESTO ANTORCHA	CODICE CODE KODE